airboss

www.airboss.rs



breeze | **Sobni ventilator sa rekuperacijom toplote**

Diši lako,
uživaj u svežini sa airboss breeze

IPX4

airboss

www.airboss.rs



Vi imate projekat stana, **mi imamo ventilaciju.**

Jednostavno, individualno i kompetentno, radićemo sa vama kako bi pronašli rešenje ventilacije koje će vam omogućiti da lakše dišete.

airboss *breeze* u režimu provetravanja može da zadovolji prostor od 45 kvm*

*po standardu ANSI/ASHRAE 62.2-2016.

Svojstva

- Dekorativni prednji panel. .
- Automatski zaslon za sprečavanje promaje.
- Bez mržnjenja i kondenzacije.
- Jednostavna montaža na spoljašnji zid sa jednom rupom.
- Visoka toplotna efikasnost. Ugrađen visokotehnološki keramički rekuperator sa maksimalnim povraćajem termičke energije od 97%. .
- Dvosmerni EC ventilator sa 3 brzine i niskom potrošnjom od 7,8W.
- Prirodno hlađenje: kada jedinica ustanovi da se spoljna temperatura razlikuje od zadate za ±1°C, automatski uključuje maksimalni dovod svežeg vazduha.
- Predfilter za krupne čestice i F7 (MERV11) fini filter kao standard za svež i čist vazduh.
- Fleksibilno korišćenje, rad pojedinačno ili u paru.
- Visoka ulazna zaštita IPX4.
- Tihi rad, buka manja od 32,7dB(A).
- Jednostavno upravljanje. Jedinicom se može upravljati tasterima, daljinskim upravljačem i pomoću WiFi. SmartAPP omogućava automatizovanje upravljanja.
- Upravljanje Android ili iOS pametnim telefonom preko klaud servera bez obzira na udaljenost.
- Inteligentno IAQ upravljanje. Standardni CO2 senzor omogućava prikaz koncentracije u realnom vremenu i povećava dostavu svežeg vazduha kako bi se ublažila koncentracija CO2. Opcioni senzor vlage i IAQ detektor. .

Dekorativni prednji panel



Unutrašnja jedinica se montira pomoću magneta kako bi se omogućila makismalna zaptivenost i zaštita od neželjenog prodora vazduha.



Ugrađeni zaslon sprečava prodor promaje



Otvoreno Zatvoreno



Dvosmerni DC elektromotor

Dvosmerni aksijalni ventilator sa elektronski komutiranim (EC) elektromotorom bez četkica ima nisku potrošnju i tihi rad. Elektromotor ima ugrađenu termičku zaštitu i kuglične ležajeve za dugotrajan rad.

Keramičko jezgro rekuperatora



Keramičko jezgro rekuperatora poslednje generacije, sa povratom toplotne energije do 97%, omogućava vraćanje energije iz unutrašnjeg vazduha koji se izbacuje kako bi se zagrejao/rashladio svež dovodni vazduh. Ćelijska struktura jezgra omogućava veliku kontaktnu površinu i visoka svojstva akumuliranja i provođenja toplote.

Keramičko jezgro je tretirano antibakterijskim slojem koji sprečava razvoj bakterija u unutrašnjosti. .

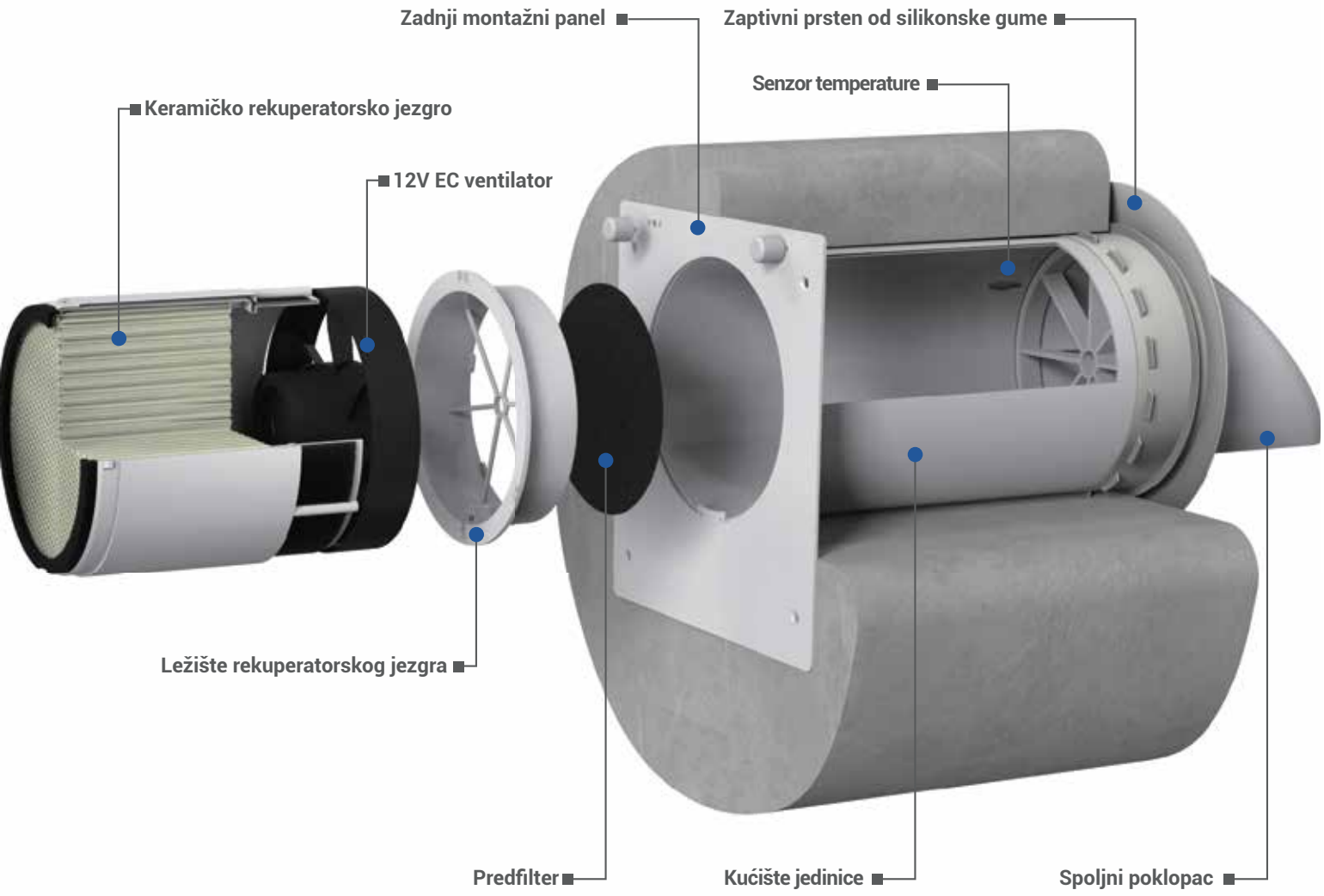

Filteri za vazduh

Integrisani predfilter i F7 filter su standardna oprema uređaja i vrše funkciju pročišćavanja vazduha. Filteri sprečavaju prodor prašine i insekata u dovodni vazduh i prljanje delova ventilatora i keramičkog jezgra. Filteri su antibakterijski tretirani.

Filteri se čiste usisivačem i peru pod blagim mlazom vode. Antibakterijski sloj neće biti uklonjen na ovaj način.

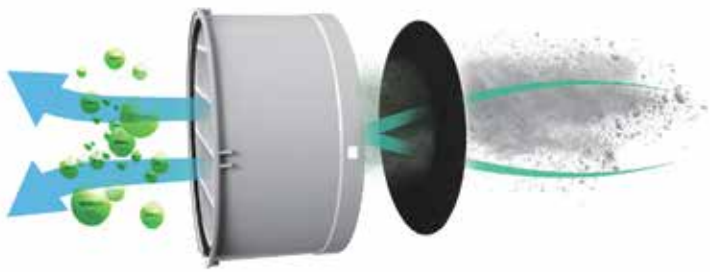

Ušteda energije

Uređaj je namenjen i za naizmenični rad sa rekuperacijom i za ventilacioni mod bez rekuperacije (odvod ili dovod vazduha). .

KADA JE NAPOLJU HLADNO:

Kada uređaj radi u naizmeničnom režimu povrata toplote može da ostvari uštedu do preko 30% u poređenju sa običnim ventilatorom. U prvom prolasku vazduha kroz jezgro rekuperatora, može da ostvari efikasnost do 97%. Ostvaruje povrat toplote i smanjuje opterećenje na sistem za grejanje. .



Povrat energije

KADA JE NAPOLJU TOPLO

Uređaj radi u naizmeničnom režimu povrata energije, ovog puta energije utrošene na hlađenje. Smanjuje opterećenje na sistem za rashlađivanje vazduha.

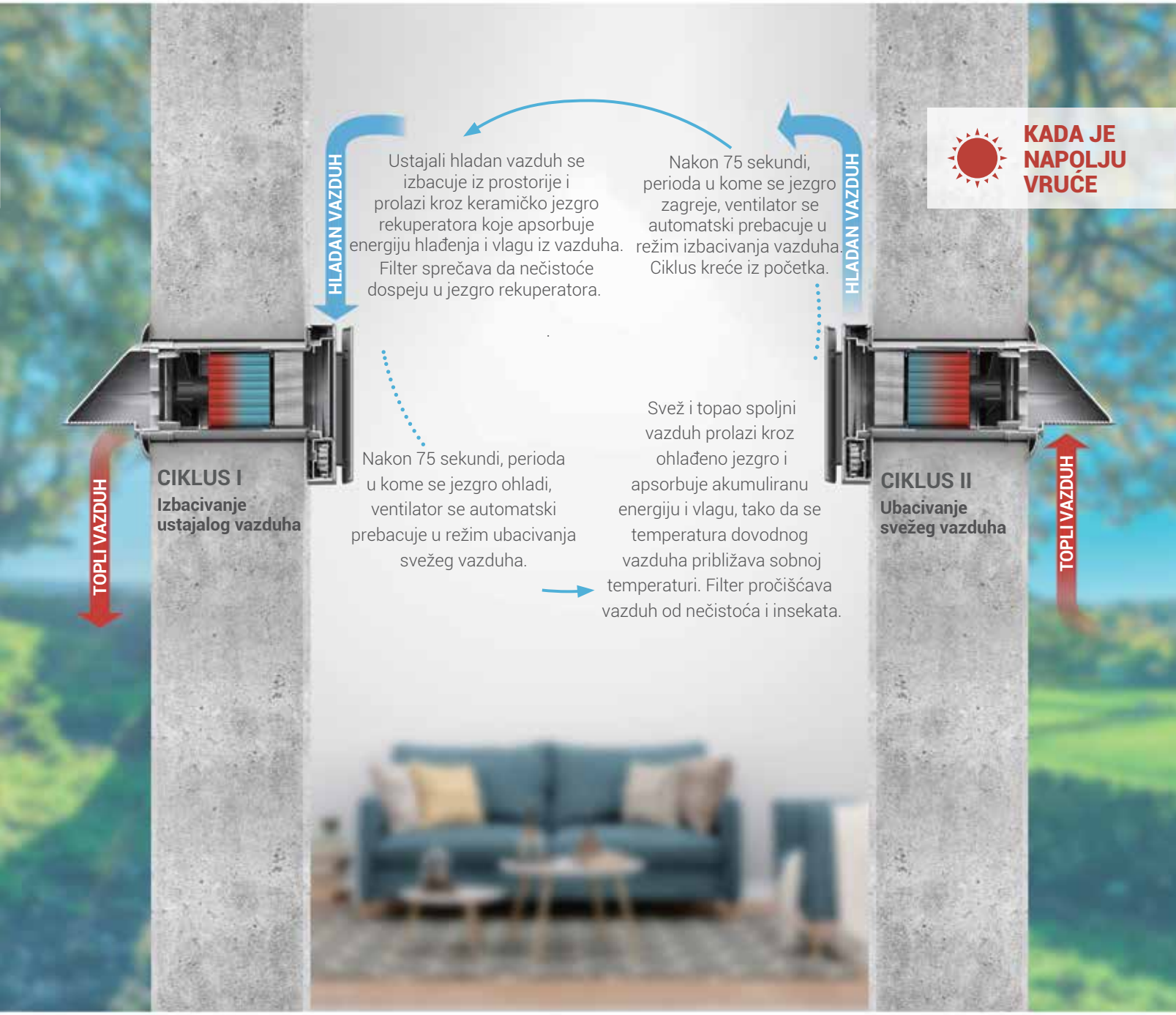

Jednostavno upravljanje

TASTERI



REŽIM RADA:

Uključen: može se podesiti režim rada uređaja (ubacivanje vazduha, izbacivanje vazduha, režim rekuperacije).

BRZINA VENTILATORA

Uključen: može se podesiti brzina ventilatora uređaja, ukupno tri brzine.

UKLJUČENO/ISKLJUČENO:

Upravlja stanjem uređaja: uključeno/isključeno.

FUNKCIJE WIFI

- Prekidač uk./isk.
- Izbor brzine ventilatora
- Izbor režima rada
- Status uparivanja uređaja
- Prikaz spoljne temperature
- Alarm filtera
- Funkcija prirodnog hlađenja
- Upravljanje koncentracijom CO2
- Podešavanje tajmera (12h)
- Opciona funkcija negat. jona
- Svetla indikacije uk./isk.
- Nedeljno programiranje
- Maks. brzina ventilatora
- Upravljanje više uređaja
- Pametno upravljanje na osnovu lokalnih vremenskih prilika
- Opciono upravljanje vlagom



Aplikacija je dostupna na App Store i Google Play .

GET IT ON Google Play

Download on the App Store

Radi sa Alexa i Google-Assistant.

DALJINSKI UPRAVLJAČ



- Brzina ventilatora
- Svetla indikacije uk./isk.
- Maks. brzina ventilatora
- Negativni joni uk./isk.
- Reset filtera
- uključeno/isključeno
- Režim rada

- Koristi radio signal za komunikaciju.
- Komunikacija na veće udaljenosti do 15m bez prepreka.
- Velika širina upravljanja, može se upravljati sa više uređaja u isto vreme.
- Precizna kontrola kako se ne bi upravljalo pogrešnim uređajem.

UPRAVLJANJE SCENARIOM

Korisnik može praviti scenarije u skladu sa promenom vremena, da zakazuje različite režime rada.

Na primer, ako stanje vremena pokazuje spoljnu rel. vlažnost veću od 85%, korisnik može postaviti podešavanja ventilatora da stane ili da radi u režimu izbacivanja vazuha kako vlaga ne bi ušla u prostor. Uređaj nakon toga radi po zadatom uslovu automatski.



UPRAVLJANJE GRUPOM

U aplikaciji se može definisati grupa uređaja, njihov broj nije ograničen. Korisnik jednostavno može upravljati svim uređajima u grupi.

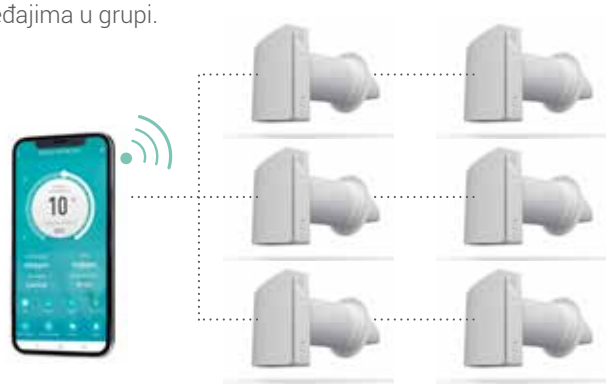

Bežična veza u paru za **uravnoteženu ventilaciju**

Jedan uređaj ubacuje vazduh 75s, dok drugi izbacuje ustajali vazduh 75s, kako bi se postigla uravnotežena ventilacija.



* 30 metara je testirano bez prepreka i ometanja. U praksi je preporučena montaža na udaljenosti od 8-15 metara
Potrebno je izbegavati jake izvore ometanja i indukcije (npr. čelične konstrukcije ili aluminijumske obloge)

Ušteda energije i **podizanje kvaliteta vazduha u stanu**





PRIRODNO HLAĐENJE

Airboss breeze je standardno opremljen senzorom temperature. Kada je spoljni vazduh pogodan, uključuje se režim ubacivanja vazduha bez rekuperacije toplote. To se zove prirodno hlađenje. Kada jedinica ustanovi da se spoljna temperatura razlikuje od zadate za ±1°C, automatski uključuje maksimalni dovod svežeg vazduha.

KONTROLA CO_2

Airboss breeze je standardno opremljen senzorom koncentracije CO2. Kada uređaj radi u režimu rekuperacije i ako unutrašnji vazduh prelazi zadate vrednosti koncentracije CO2, uređaj će automatski preći u režim ubacivanja vazduha sve dok ne spusti koncentraciju CO2 ispod zadate vrednosti.

OPCIONA KONTROLA VLAGE

Airboss breeze je opciono opremljen senzorom vlažnosti, a korisnik može da podesi željeni nivo vlažnosti vazduha u aplikaciji. Kada uređaj radi u režimu rekuperacije i ako vlažnost unutrašnjeg vazduha prelazi zadatu vrednost, uređaj će automatski preći u režim izbacivanja vazduha sve dok ne spusti procenat vlažnosti unutrašnjeg vazduha za 5% ispod zadate vrednosti.

Tehničke karakteristike

Oznaka modela	airboss breeze		
Radni napon	100V~240V AC /50-60Hz		
Snaga (W)	6	7	7,8
Current (A)	0,04	0,05	0,06
Protok u režimu ubacivanja/izbacivanja vazd. sa F7 filterom (m3/h)	20	40	50
Maksimalni protok, boost režim (m3/h)	60		
Nivo zvučnog pritiska (dBA)	32,7		
Efikasnost rekuperacije	do 97%		
SEC energetski razred	klasa A		
Stepen zaštite	IPX4		
Maksimalni broj obrtaja ventilatora (o/min)	2200		
Prečnik kanala (mm)	158		
Dimenzije uređaja (mm)	239,6x258x499,7 (dužina u zidu 280-470 mm)		
Neto masa (kg)	4,2		

*Note: Protok vazduha u režimu ubacivanja/izbacivanja bez F7 filtera je oko 34/56/70 m3/h, dok se ostali parametri menjaju u skladu sa tim.

Dimenzije

(jedinica: mm)

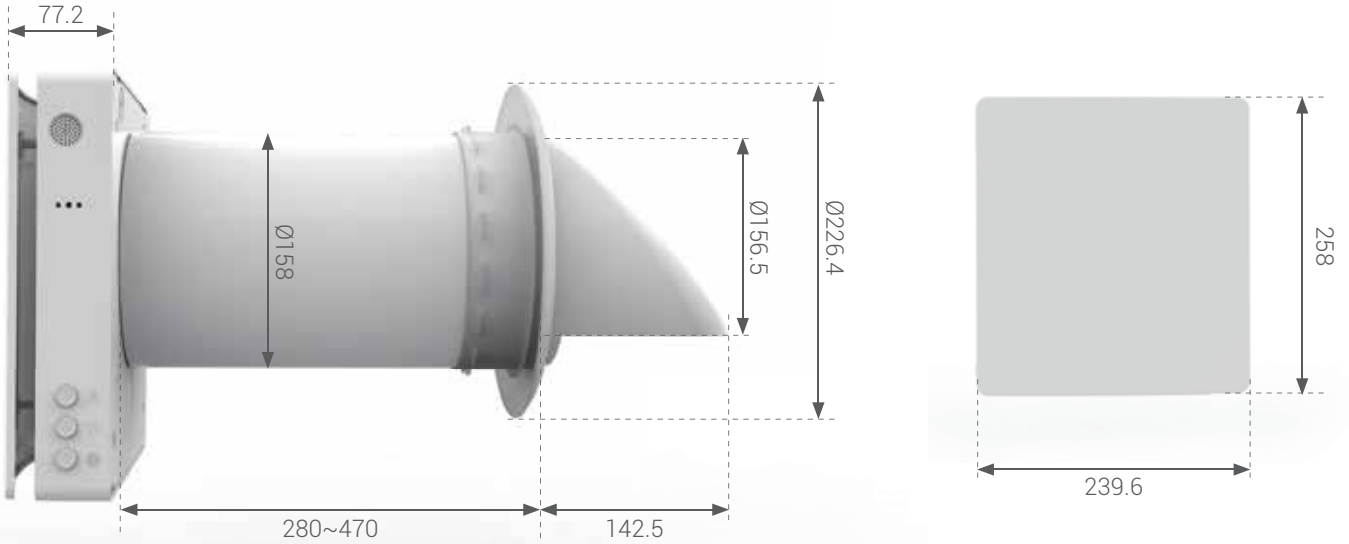



airboss

AFS doo
11080 Zemun, Sremskih boraca 73/4
Tel. 011-402-4755 / 063-428-562
www.airboss.rs / info@airboss.rs